Omadused

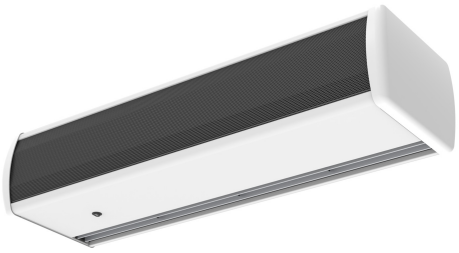

- Galvaniseeritud terasplaadist valmistatud isekandev konstruktsioon, on kaetud struktuurse epoksü-polüestrilise valge RAL9016 katega – standardne. Muud värvid on ka saadaval (soovi korral).
- Mikroperforeeritud sisselaskevõre filtreerimisfunktsioonidega (lihtne hooldus).Ei nõua eelfiltrit.
- Anodeeritud alumiiniumist väljalaskeavad, aerodünaamilise vormiga.
- 2-kiiruselise rootormootoriga juhitavad ristvooluventilaatorid, madal müratase.
- "A" tüüp kütteta, ainult ventileerimiseks.
- Includes 2-speed in-built switch.
- Allows door contact and external OFF connection.

Spetsifikatsioonid

50Hz

Mudel	Soojenduseta Nominaalne Õhuvool (m³/h)	Soovitatav Paigalduskõrgus (m)
OPT SW 1000 A	1500	2.8
OPT SW 1500 A	2150	2.8
OPT SW 2000 A	2900	2.8

Mõõtmed

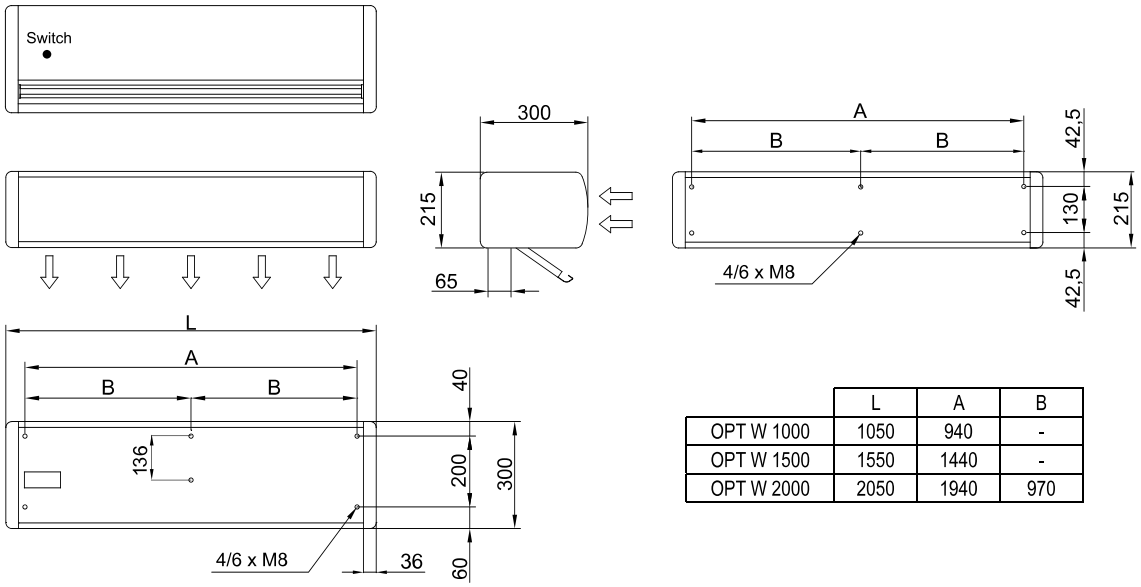

	L	A	B
OPT W 1000	1050	940	-
OPT W 1500	1550	1440	-
OPT W 2000	2050	1940	970