# SISSEEHITATAV WINDBOX DX-LG| Õhkkardinad LG Soojuspumbale

## Omadused




- Energiasäästev soojuspumbaga õhkkardin: Kulude ja CO2 heitkoguste vähendamine kuni 70% võrra (kütterežiim).
- Galvaniseeritud terasplaadist valmistatud isekandev konstruktsioon, on ripplakke sisseehitamiseks valmis.
- Sisselaskevõre (hooldusvaba) on tehtud koos alumiiniumprofiilidega ja väljapuhumisotsikuga ning asetatud valge RAL 9016 korpusele.Muud värvid on ka saadaval (soovi korral).Sisemine eelfilter on ka sees.
- Anodeeritud alumiiniumist väljalaskeavad, aerodünaamilise vormiga, reguleeritav mõlemas suunas.
- Rootormootoriga juhitavad, topeltsisselaskeavaga tsentrifugaalventilaatorid, madal müratase. 5-käiguline selektor.EC mudelid on varustatud väga ökonoomsete ja efektiivsete ventilaatoritega.
- Sisemine eelfilter on ka sees.
- Advanced Plug&Play control. Includes: Advanced PRO control with LCD display and integrated thermostat, door contact, 7m RJ11 cable and remote control.
- DX 1:1:
  Paisumisklapiga LG Inverter soojuspumbaga välisplokiga (R410A/R32) ühendamiseks valmis.
  Vaja on: õhkkardinale ja programmeritavale puldile sobivat LG DX Liidesadapterit.
- DX VRF:
  LG VRF soojuspumbaga välisplokiga (R410A) ja paisumisklapiga ühendamiseks valmis. Ei ole lisatud, kliendil tuleb seda osta.
  Vaja on: õhkkardinale ja programmeritavale puldile sobivat LG VRF Liidesadapterit.

## Spetsifikatsioonid

50Hz

| Soojuspump - DX 1:1 | | | | | |
|---|---|---|---|---|---|
| **Mudel** | **Nominaalne Õhuvool** (m³/h) | **Soovitatav Paigalduskõrgus** (m) | **Välisplokk 230Vx1** | **Välisplokk 400Vx3** | |
| RECM 2500 DX22-LG | 4100 | 2,5-3,8 | - | UU70W U34 | 1 |
| RECG 2500 DX27-LG | 5110 | 3-4,2 | - | UU85W U74 | 7/8" - 1/2" |
| RECM 1000 DX8-LG | 1640 | 2,5-3,8 | UUC1 U40 (30) | - | 5/8" - 3/8" |
| RECM 1500 DX11-LG | 2460 | 2,5-3,8 | UUD1 U30 (36) | UUD3 U30 (36) | 5/8" - 3/8" |
| RECM 2000 DX16-LG | 3280 | 2,5-3,8 | UUD1 U30 (60) | UUD3 U30 (60) | 5/8" - 3/8" |
| RECG 1000 DX10-LG | 2190 | 3-4,2 | UUD1 U30 (36) | UUD3 U30 (36) | 5/8" - 3/8" |
| RECG 1500 DX15-LG | 2920 | 3-4,2 | UUD1 U30 (48) | UUD3 U30 (48) | 5/8" - 3/8" |
| RECG 2000 DX22-LG | 4380 | 3-4,2 | - | UU70W U34 | 1" - 3/8" |
| RECG 2500 DX22-LG | 5110 | 3-4,2 | - | UU70W U34 | 1" - 3/8" |

| Soojuspump - VRV | | | |
|---|---|---|---|
| **Mudel** | **Nominaalne Õhuvool** (m³/h) | **Soovitatav Paigalduskõrgus** (m) | |
| RECM 1000 VRF8-LG | 1640 | 2,5-3,8 | 5/8" - 3/8" |
| RECM 1500 VRF12-LG | 2460 | 2,5-3,8 | 5/8" - 3/8" |
| RECM 2000 VRF19-LG | 3280 | 2,5-3,8 | 1" - 3/8" |
| RECM 2000 VRF16-LG | 3280 | 2,5-3,8 | 5/8" - 3/8" |
| RECM 2500 VRF21-LG | 4100 | 2,5-3,8 | 1" - 3/8" |
| RECM 2500 VRF24-LG | 4100 | 2,5-3,8 | 1" - 3/8" |
| RECG 1000 VRF10-LG | 2190 | 3-4,2 | 5/8" - 3/8" |
| RECG 1500 VRF15-LG | 2920 | 3-4,2 | 5/8" - 3/8" |
| RECG 2000 VRF24-LG | 4380 | 3-4,2 | 1 |
| RECG 2000 VRF20-LG | 4380 | 3-4,2 | 1 |
| RECG 2500 VRF25-LG | 5110 | 3-4,2 | 1 |

| Soojuspump - VRV | | | |
|---|---|---|---|
| **Mudel** | **Nominaalne Õhuvool** (m³/h) | **Soovitatav Paigalduskõrgus** (m) | |
| RECG 2500 VRF29-LG | 5110 | 3-4,2 | 7/8" - 1/2" |

60Hz

| Soojuspump - DX 1:1 | | | | | |
|---|---|---|---|---|---|
| **Mudel** | **Nominaalne Õhuvool** (m³/h) | **Soovitatav Paigalduskõrgus** (m) | **Välisplokk 230Vx1** | **Välisplokk 400Vx3** | |
| RECM 2500 DX22-LG | 4100 | 2,5-3,8 | - | UU70W U34 | 1 |
| RECG 2500 DX27-LG | 5110 | 3-4,2 | - | UU85W U74 | 7/8" - 1/2" |
| RECM 1000 DX8-LG | 1640 | 2,5-3,8 | UUC1 U40 (30) | - | 5/8" - 3/8" |
| RECM 1500 DX11-LG | 2460 | 2,5-3,8 | UUD1 U30 (36) | UUD3 U30 (36) | 5/8" - 3/8" |
| RECM 2000 DX16-LG | 3280 | 2,5-3,8 | UUD1 U30 (60) | UUD3 U30 (60) | 5/8" - 3/8" |
| RECG 1000 DX10-LG | 2190 | 3-4,2 | UUD1 U30 (36) | UUD3 U30 (36) | 5/8" - 3/8" |
| RECG 1500 DX15-LG | 2920 | 3-4,2 | UUD1 U30 (48) | UUD3 U30 (48) | 5/8" - 3/8" |
| RECG 2000 DX22-LG | 4380 | 3-4,2 | - | UU70W U34 | 1" - 3/8" |
| RECG 2500 DX22-LG | 5110 | 3-4,2 | - | UU70W U34 | 1" - 3/8" |

| Soojuspump - VRV | | | |
|---|---|---|---|
| **Mudel** | **Nominaalne Õhuvool** (m³/h) | **Soovitatav Paigalduskõrgus** (m) | |
| RECM 1000 VRF8-LG | 1640 | 2,5-3,8 | 5/8" - 3/8" |
| RECM 1500 VRF12-LG | 2460 | 2,5-3,8 | 5/8" - 3/8" |
| RECM 2000 VRF19-LG | 3280 | 2,5-3,8 | 1" - 3/8" |
| RECM 2000 VRF16-LG | 3280 | 2,5-3,8 | 5/8" - 3/8" |
| RECM 2500 VRF21-LG | 4100 | 2,5-3,8 | 1" - 3/8" |
| RECM 2500 VRF24-LG | 4100 | 2,5-3,8 | 1" - 3/8" |
| RECG 1000 VRF10-LG | 2190 | 3-4,2 | 5/8" - 3/8" |
| RECG 1500 VRF15-LG | 2920 | 3-4,2 | 5/8" - 3/8" |
| RECG 2000 VRF24-LG | 4380 | 3-4,2 | 1 |
| RECG 2000 VRF20-LG | 4380 | 3-4,2 | 1 |
| RECG 2500 VRF25-LG | 5110 | 3-4,2 | 1 |
| RECG 2500 VRF29-LG | 5110 | 3-4,2 | 7/8" - 1/2" |

## Mõõtmed

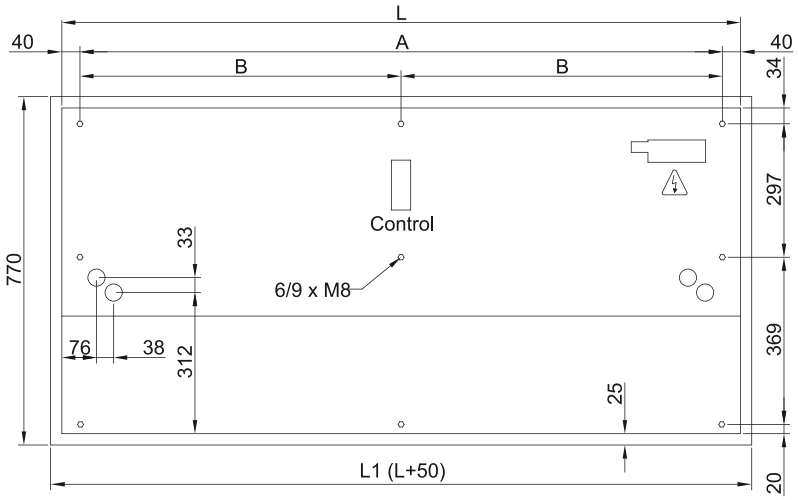


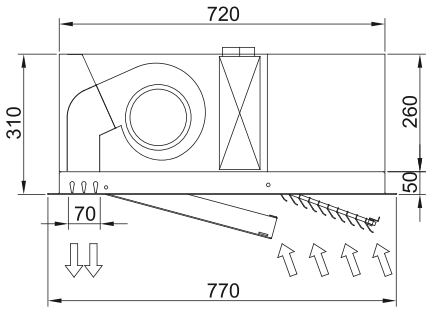


| | L | L1 | A | B |
|---|---|---|---|---|
| Recessed Windbox 1000 | 1000 | 1050 | 920 | - |
| Recessed Windbox 1500 | 1500 | 1550 | 1420 | 710 |
| Recessed Windbox 2000 | 2000 | 1550 | 1920 | 960 |
| Recessed Windbox 2500 | 2500 | 2550 | 2420 | 1210 |